VERKEERSEILANDEN

ALPHATRONICS
innovators in access technology

- Modulaire eilanden worden vervaardigd uit 3 mm gegalvaniseerd staal
- Een verkeerseiland is in de lengte onbeperkt uitbreidbaar
- Verkeerseilanden worden opgevuld met beton en worden ter bescherming van de apparatuur voorzien van 1 of meerdere rampalen
- Door gebruik te maken van de voorgevormde elementen verzekert u een efficiënte plaatsing
- Tijd en geld besparend door snelle en juiste montage
- Kop-en middenstukken van 600 mm breedte zijn uit stock leverbaar

Onze modulaire verkeerseilanden, ook wel middengeleiders genoemd, zijn uw handige hulpmiddel om snel en efficiënt slagbomen en bedieningszuilen te plaatsen.

Daarnaast doen ze ook dienst als fysieke markering voor de scheiding van wegverkeer.

Een Alphatronics verkeerseiland bestaat uit gegalvaniseerde kop- en middenstukken waarop slagbomen, zuilen, verkeerslichten, ... gemonteerd worden.

Voor toepassingen waar veel vrachtverkeer telt, kan je een verkeerseiland in de hoogte opbouwen tot maximaal 4 modules. Dit verhoogt het zicht en de veiligheid voor de vrachtwagenbestuurder bij het naderen van een slagboom of bedieningszuil

KOPSTUK

- Mogelijkheid om deze aan elkaar te koppelen
- Reeds voorgevormde klemmen voor rampalen voorzien
- L x H x B: 345 x 200 x 500, 600 of 800 mm
- Vervaardigd uit plaatstaal - 3 mm dikte

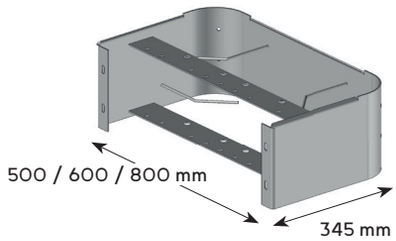

MIDDENSTUK

- Onbeperkt uitbreidbaar in lengte
- Voorzien van perforaties voor eenvoudige montage van zuilen, kiosken & slagbomen
- L x H x B: 700 x 200 x 500, 600 of 800 mm
- Vervaardigd uit gegalvaniseerd staal - 3 mm dikte

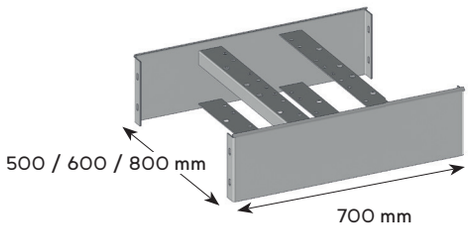

RAMPAAL

- Dikwandige buis (4 mm) ø159 mm
- Verkrijgbaar in 2 hoogtes: 1200 of 2000 mm
- Gegalvaniseerd staal
- Ook beschikbaar met voetplaat

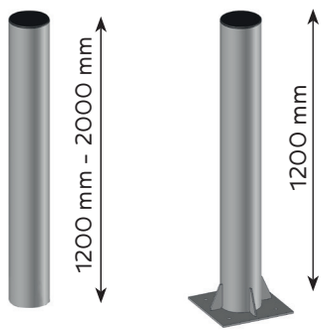

OPTIONEEL

- Speciale afmetingen
- Afsluitdop voor rampaal
- Lakken in veiligheidskleur RAL1023

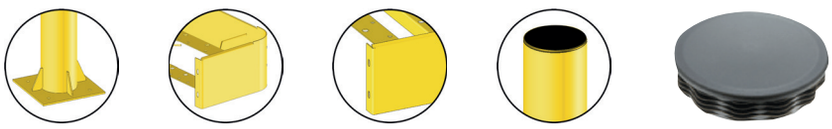

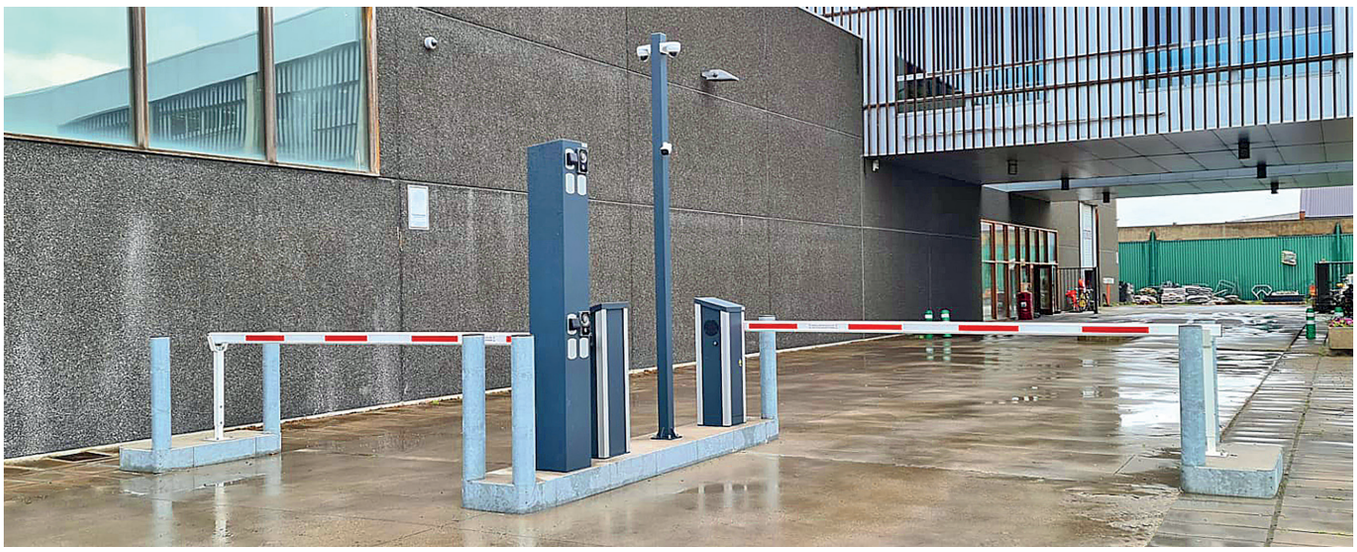

TECHNISCHE AFMETINGEN

500 mm

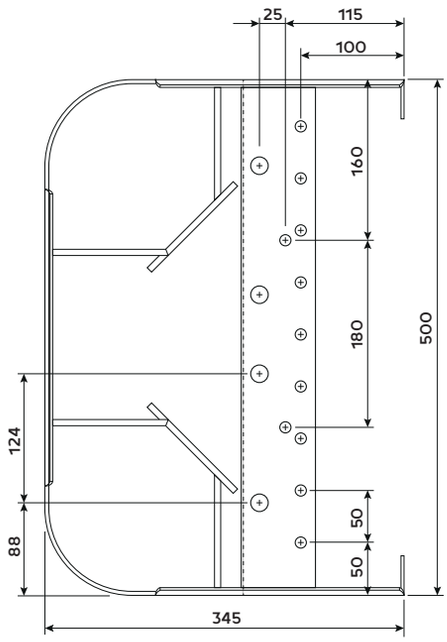

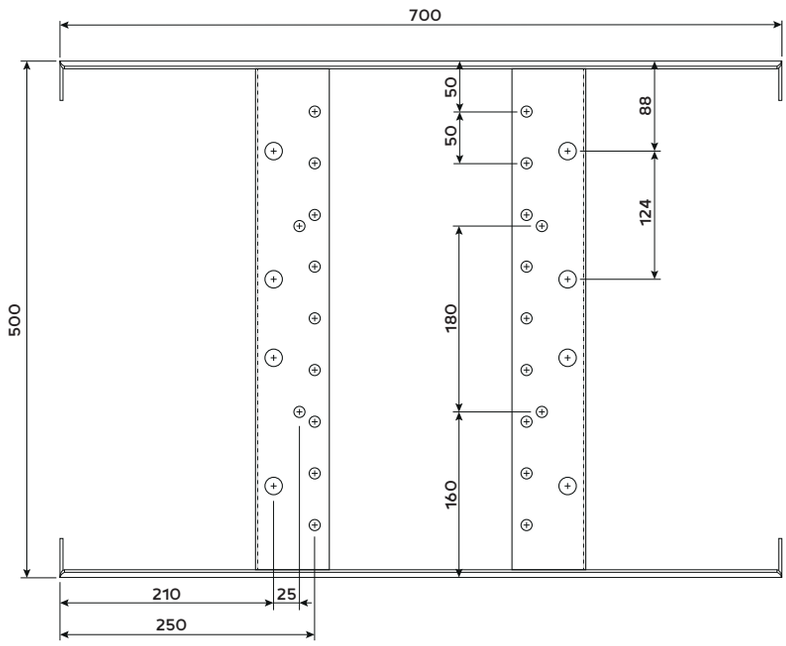

600 mm

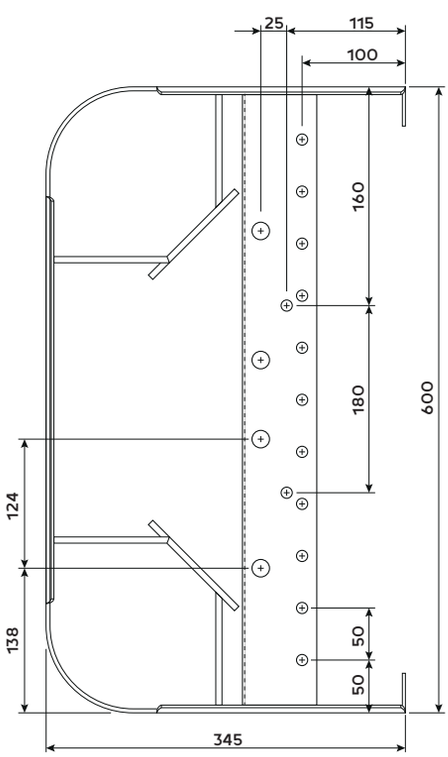

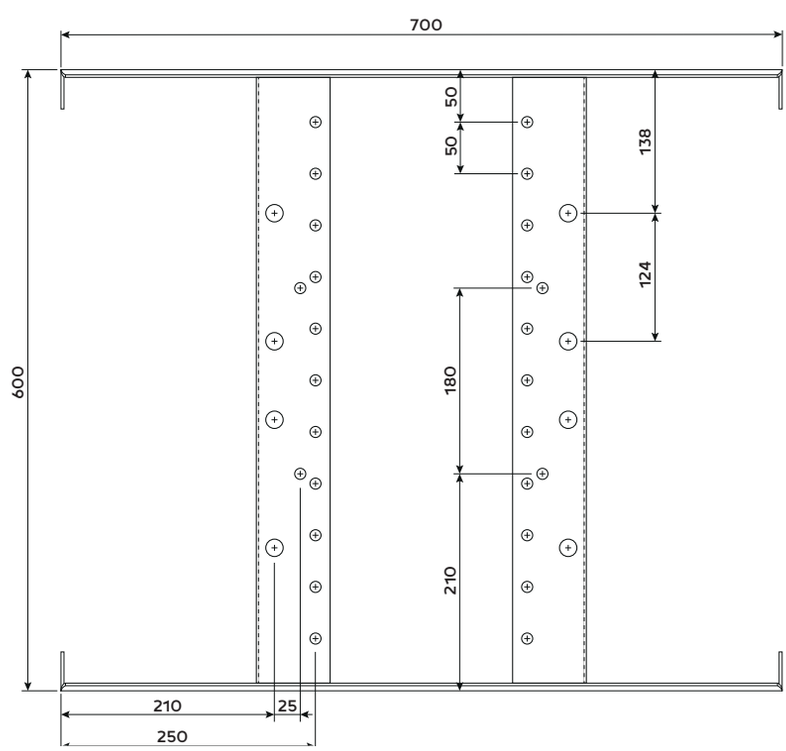

800 mm

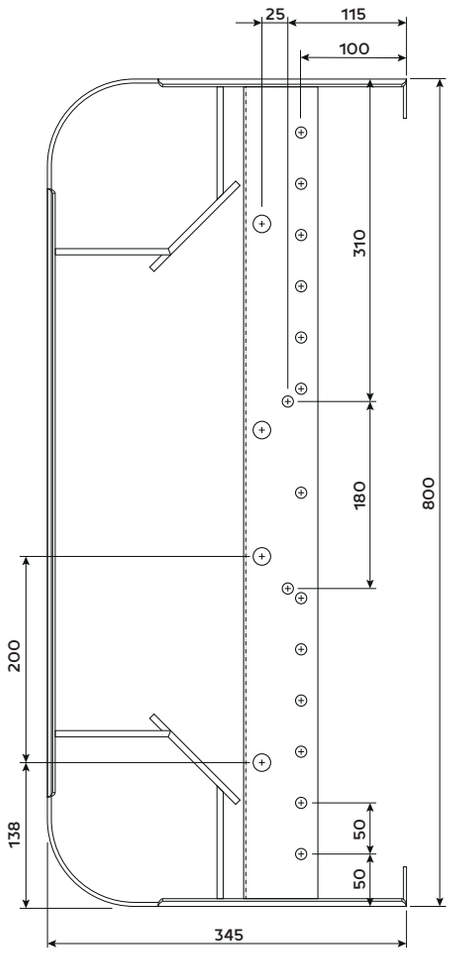
25
115
100
310
180
800
200
138
50
50
345

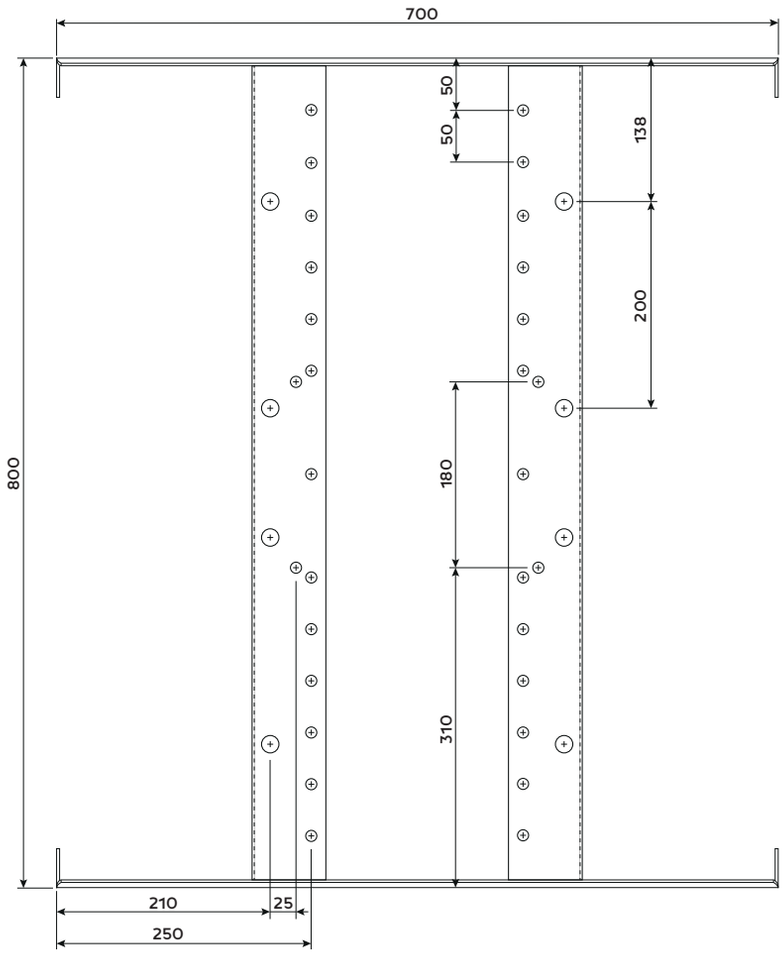
700
50
50
138
200
800
180
310
210
25
250

VOORBEELDEN

VERKEERSEILAND VOOR SLAGBOOM

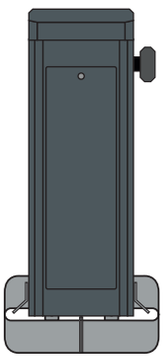

2 kopstukken
Lengte = 690 mm

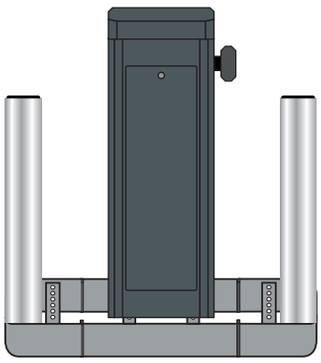

2 kopstukken + 1 middenstuk
Lengte = 1390 mm

VERKEERSEILAND MET 2 RAMPALEN, AANMELDZUIL, SLAGBOOM & ANPR ZUIL

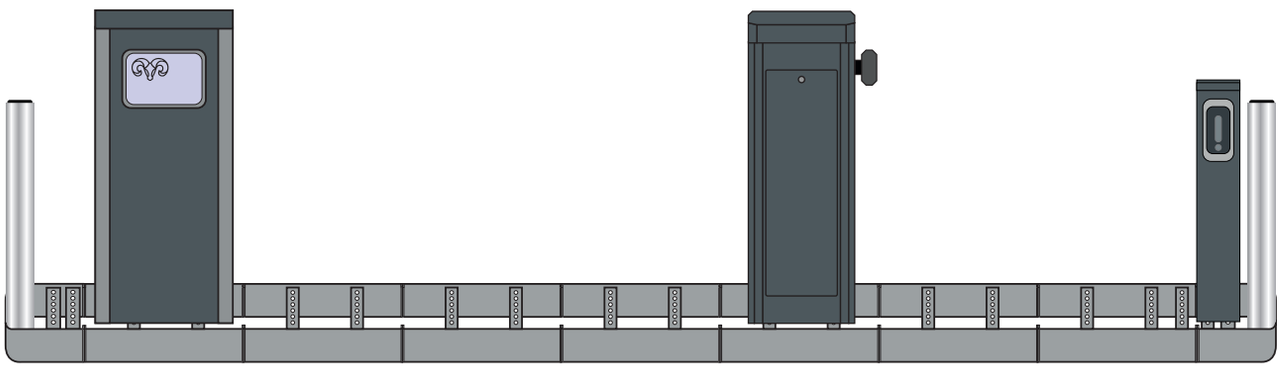

2 kopstukken + 7 middenstukken
Lengte = 5590 mm

VERKEERSEILAND MET 2 RAMPALEN, 2 AANMELDZUILEN, 2 SLAGBOMEN & 2 ANPR ZUILEN

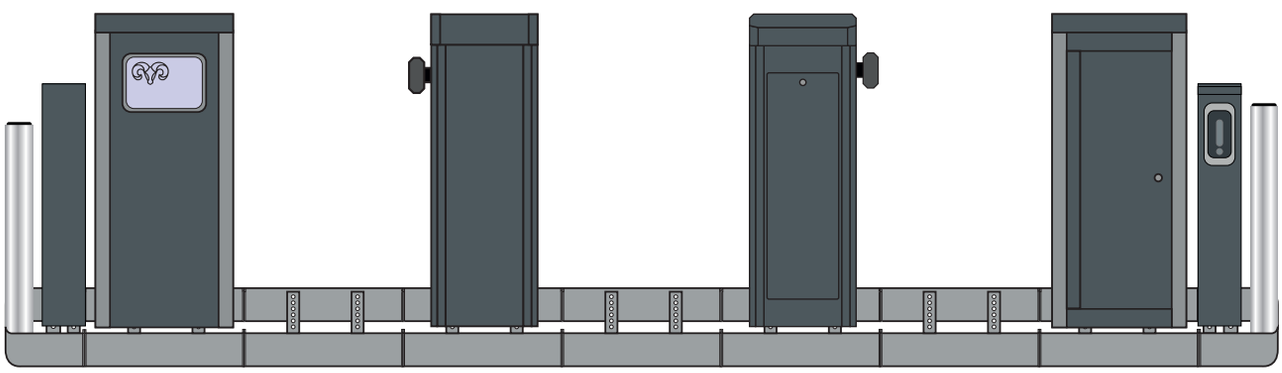

2 kopstukken + 7 middenstukken
Lengte = 5590 mm

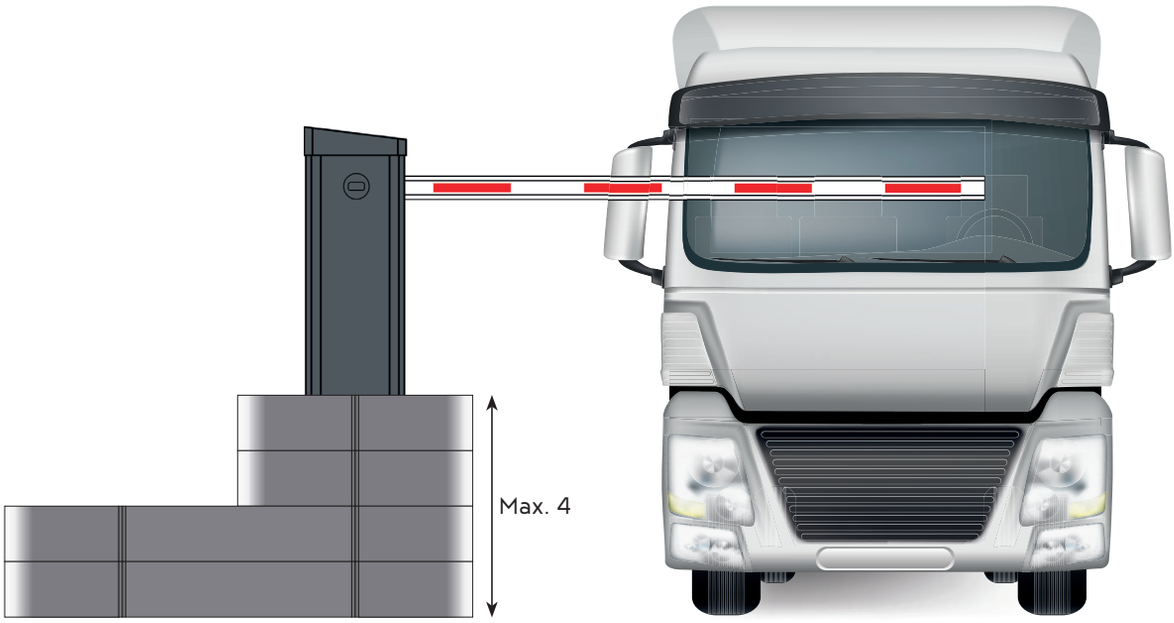

Technische specificaties	
Afmetingen kopstuk (A)	L: 345 x H: 200 x B: 500 /600 of 800 mm - 3 mm dik
Gewicht kopstuk	500 mm: 8,15kg / 600 mm: 9,35kg / 800 mm: 10,75kg
Afmetingen middenstuk (B)	L: 700 x H: 200 x B: 500 / 600 of 800 mm - 3 mm dik
Gewicht middenstuk	500 mm: 11,43kg / 600 mm: 12,40kg / 800 mm: 14,00kg
Afmetingen rampaal (C)	H: 1200 of 2000 mm - ø 159 mm - 4 mm dik
Gewicht rampaal	1200 mm: 18,36kg / 2000 mm: 33kg
Gewicht rampaal op voet	1200 mm: 22,10kg
Materiaal	Gegalvaniseerd staal
Opvulling eilanden	Beton
Artikelnummers	
Kopstukken	
Kopstuk 500 mm - gegalvaniseerd	5-110600-0013-000-032-40
Kopstuk 600 mm - gegalvaniseerd	5-110600-0001-000-032-40
Kopstuk 800 mm - gegalvaniseerd	5-110600-0011-000-032-40
Kopstuk 500 mm - gelakt in RAL1023	5-110600-0013-100-123-40
Kopstuk 600 mm - gelakt in RAL1023	5-110600-0001-100-123-40
Kopstuk 800 mm - gelakt in RAL1023	5-110600-0011-100-123-40
Middenstukken	
Middenstuk 500 mm - gegalvaniseerd	5-110600-0014-000-032-40
Middenstuk 600 mm - gegalvaniseerd	5-110600-0002-000-032-40
Middenstuk 800 mm - gegalvaniseerd	5-110600-0012-000-032-40
Middenstuk 500 mm - gelakt in RAL1023	5-110600-0014-100-123-40
Middenstuk 600 mm - gelakt in RAL1023	5-110600-0002-100-123-40
Middenstuk 800 mm - gelakt in RAL1023	5-110600-0012-100-123-40
Rampalen	
Rampaal 1200 mm hoog - gegalvaniseerd	5-110600-0003-000-032-40
Rampaal 2000 mm hoog - gegalvaniseerd	5-110600-0008-000-032-40
Rampaal 1200 mm hoog- gelakt in RAL1023	5-110600-0003-100-123-40
Rampaal 2000 mm hoog - gelakt in RAL1023	5-110600-0008-100-123-40
Rampaal op voetplaat 1200 mm hoog - gegalvaniseerd	1-120200-0004-000-032-40
Rampaal op voetplaat 1200 mm hoog - gelakt in RAL1023	1-120200-0004-100-123-40
Afsluitdop	5-021009-0013-000

OP MAAT GEMAAKT IN BELGIË

Alphatronics is **fabrikant** van op maat gemaakte totaaloplossingen voor perimeterbeveiliging met de flexibiliteit om de beveiligingsbehoeften aan te passen aan een specifieke situatie.

Eigen ontwikkeling en productie, modulair ontworpen om te integreren met andere (logistieke) bedrijfsprocessen.

Het zit in ons DNA om te **innoveren** en daarbij streven we altijd naar de hoogste kwaliteit.

INSTALLATIE EN SERVICE

Met meer dan **35 jaar ervaring** in installatie en service bieden wij de expertise voor een naadloze integratie van uw compleet systeem.

Een onderhoudscontract garandeert dat het systeem altijd optimaal blijft presteren.

De helpdesk met professionele en snelle service staat altijd klaar voor ondersteuning.

REKEN OP ALPHATRONICS VOOR

- een uitgebreid en innovatief productgamma
- creatieve en doordachte oplossingen
- technische en commerciële ondersteuning
- project aanpak
- excellence in system integration

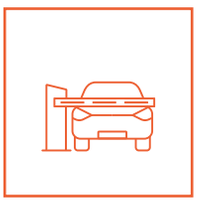

TOEGANG VOOR VOERTUIGEN

TOEGANG VOOR VOETGANGERS

BEDIENINGSZUILEN & PALEN

API

Brandstraat 8a I 9160 Lokeren I België
T +32 [0]9 340 54 70 I hello@alphatronics.be I www.alphatronics.be